WTX020

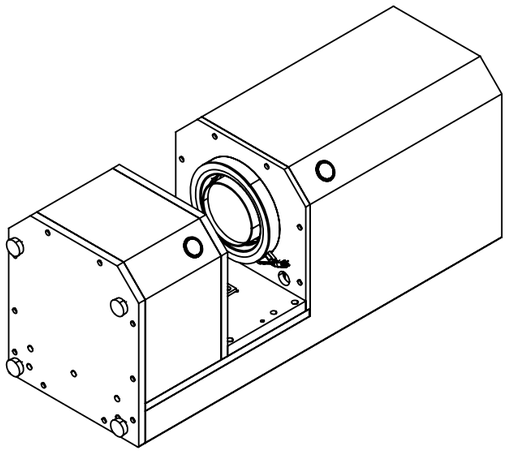

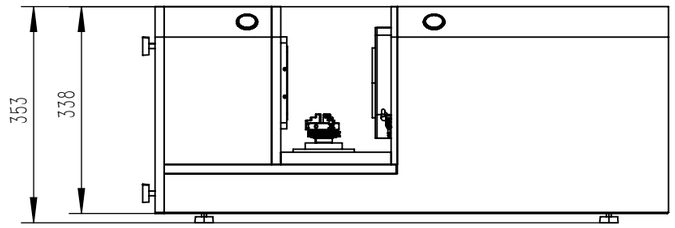

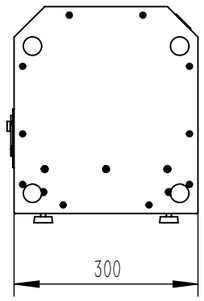

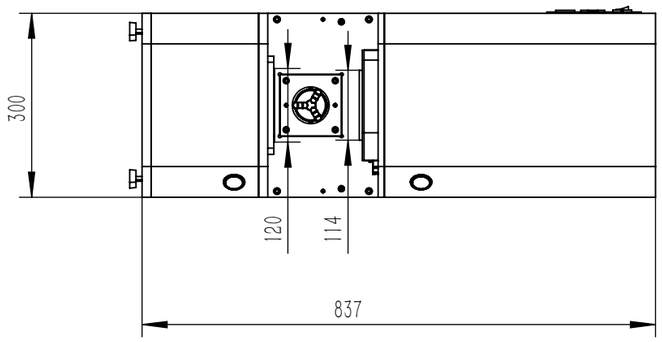

零件代号	
借(通)用件登记	
描图	
描校	
旧底图总号	
底图总号	
签字	
日期	

标记	处数	分区	更改文件号	签名	年月日	阶段标记	重量	比例
设计	程荣益	2024/9/25	标准化	贺宁	2024/9/26			1:10
校核	程荣益	2024/9/27	工艺	朱建勇	2024/9/30			
主管设计	程荣益		审核	程荣益	2024/10/9			
			批准	胡谦	2024/10/9	共1张	第1张	版本 WTX010-20241120

浙江匠选科技有限公司

立卧式一键闪测仪

WTX020

替代